DONNÉES TECHNIQUES DES ACTIONNEURS SÉRIE AP(M)

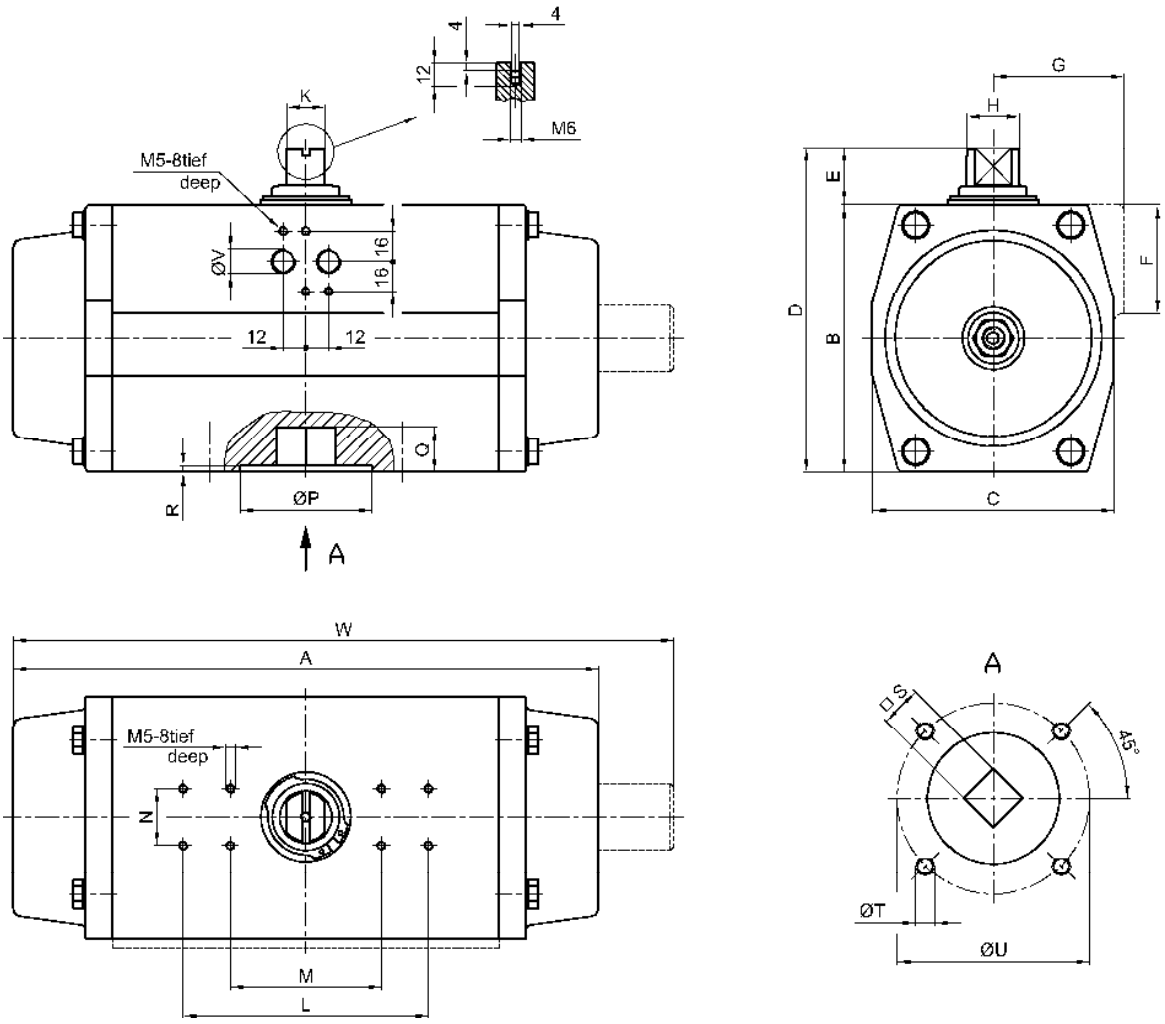

Antrieb actuator		A	W*	B	C	D	E	F	G	H	K	L	M	N	P	Q	R	S	T	U	V	ISO 5211
AP(M)1	DA/SR	142	162	67	60	87	20	42	41	12	8	-	80	30	25	10	2	9	M5	36	1/8“	F03 / F05
AP(M)2	DA/SR	155	171	83	73	103	20	42	44,5	12	8	-	80	30	35	12	2	11	M5	42	1/4“	F04
AP(M)3	DA/SR	213	240	100	85	120	20	50	49,5	14	10	-	80	30	35	16	3	14	M6	50	1/4“	F05 / F07
AP(M)3,5	DA/SR	236	268	110	98	130	20	50	53	19	14	-	80	30	55	20	3,5	17	M8	70	1/4“	F07
AP(M)4	DA/SR	276	304	125	110	145	20	50	58	19	14	-	80	30	55	20	3,5	17	M8	70	1/4“	F07 / F10
AP(M)4,5	DA/SR	310	350	142	128	172	30	58	69	28	20	130	80	30	70	24	3,5	22	M10	102	1/4“	F10
AP(M)5	DA/SR	366	405	155	140	185	30	-	-	28	20	130	80	30	70	24	3,5	22	M10	102	1/4“	F10
AP(M)5,5	DA/SR	388	442	176	160	206	30	-	-	36	28	130	80	30	85	29	3,5	27	M12	125	1/4“	F12
AP(M)6	DA/SR	468	500	200	175	230	30	-	-	36	28	130	80	30	85	29	3,5	27	M12	125	1/4“	F12
AP(M)8	DA/SR	563	612	250	215	300	50	-	-	48	32	130	-	30	100	38	5	36	M16	140	1/4“	F14
AP(M)10	DA/SR	750	838	335	290	385	50	-	-	48	32	130	-	30	130	50	5	46	M20	165	1/4“	F16

* Maß W nur für Serie APM / * Dimension W only for APM series

DONNÉES TECHNIQUES DES ACTIONNEURS SÉRIE AP(M)

Druckluft / Compressed air

Antrieb actuator		Mittel-kammer Counter clockwise [l]	Außen-kammer Clockwise (DA only) [l]
AP(M)1	DA/SR	0,08	0,1
AP(M)2	DA/SR	0,12	0,16
AP(M)3	DA/SR	0,24	0,44
AP(M)3,5	DA/SR	0,48	0,56
AP(M)4	DA/SR	0,68	0,96
AP(M)4,5	DA/SR	1,0	1,6
AP(M)5	DA/SR	1,4	2,16
AP(M)5,5	DA/SR	1,6	2,56
AP(M)6	DA/SR	3,2	4,0
AP(M)8	DA/SR	5,3	8,6
AP(M)10	DA/SR	14,2	16,5

Gewichte / Weights

Antrieb actuator	DA [kg]	SR [kg]
AP(M)1	1,15	1,27
AP(M)2	1,60	1,85
AP(M)3	2,80	3,36
AP(M)3,5	4,28	4,91
AP(M)4	5,80	6,92
AP(M)4,5	8,26	9,72
AP(M)5	11,63	14,15
AP(M)5,5	14,15	17,35
AP(M)6	21,70	25,90
AP(M)8	40,10	48,62
AP(M)10	110	128

SPEZIFIKATION

Gehäusematerial
Aluminium, Doppelt-Hart-Coat-Oberfläche

Steuerdruck
2 bar bis 8 bar doppeltwirkend
3 bar bis 8 bar federrückgeführt
max. Betriebsdruck 10 bar

Medium
Trockene oder ölhaltige Luft, Inertgas, Wasser oder leichtes Hydrauliköl.

Temperatur
Standard - 20°C bis + 80°C
Auf Anfrage +20°C bis + 150°C
- 50°C bis + 100°C

Drehwinkel
90° standardmäßig einstellbar +/-3°
oder beidseitig einstellbar +/-5° (Serie APM)

Schmierung
Die werksseitige Schmierung ist wartungsfrei.

Konstruktion
Geeignet für Innen- und Außenaufstellung.

Anschlüsse
Anschlussflansch unten nach ISO 5211 / DIN 3337. Magnetventilanschluss, Bohrungen am oberen Gehäuseteil gemäß VDI/VDE 3845 NAMUR.

Inspektion
Jeder Antrieb ist auf Funktion geprüft.

SPECIFICATION

Body material
Aluminium with hard-coat protection

Operating pressure
2 bar - 8 bar double acting
3 bar - 8 bar spring return
max. operating pressure 10 bar

Medium
Dry or lubricated air, inert gas, water or light hydraulic oil.

Temperature
Standard - 20°C to + 80°C
On demand + 20°C to + 150°C
- 50°C to + 100°C

Adjustment
90° stroke which can be adjusted +/-3°
or bi-directional travel adjustment +/-5° (series APM)

Lubrication
All moving parts are factory lubricated for cycle life.

Construction
Suitable for indoor and outdoor use.

Connections
Bottom drilling acc. to ISO 5211 / DIN 3337. Interface for solenoid valve, top and shaft and top drilling to assemble accessories acc. to VDI/VDE 3845 NAMUR.

Inspection
Each unit is tested.